LGBIREV

NEW

Bidet a terra monoforo con bacino reverso completo di fissaggio
Reverse shape back-to-wall one hole bidet with fixing kit
Bidet a suelo monoagujero con cuenca invertida completa con fijacion
Bidet au sol monotrou avec vasque reverse, fixations incluses
Wand bidet einloch mit gegenteiligem bzcken unt Befestigungskit

Kg. 24,00

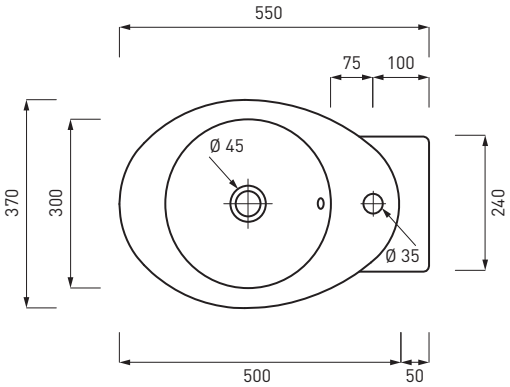

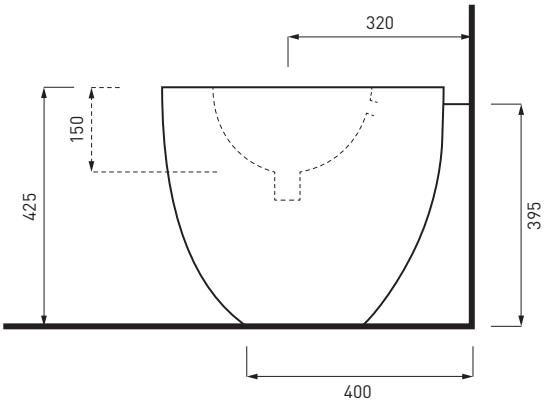

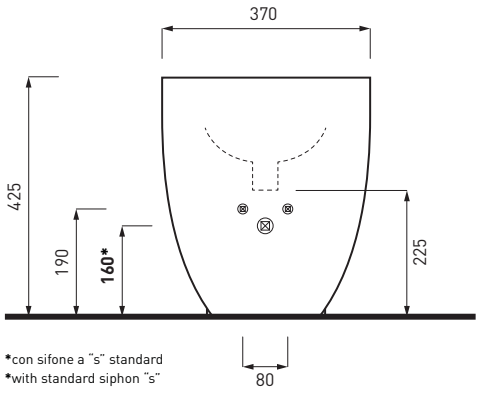

*con sifone a "s" standard
*with standard siphon "s"

Legenda

senza foro rubinetto - no tap holes

senza foro rubinetto su richiesta - no tap hole on request

monoforo - one tap hole

monoforo predisposto a tre fori - one tap hole, pre-arranged for three tap holes

con un lato non smaltato - with one not enamelled side

con i lati tutti smaltati - all enamelled sides

installazione sospesa - wall mounted installation

installazione d'appoggio - on top installation

installazione a semi incasso - semi-recessed installation

installazione ad incasso - recessed installation

installazione su colonna - on pedestal installation

completo di curva tecnica o sifone - with technical joint or siphon

completo di fissaggi - with fixing parts

novità - news

Ceramica Cielo rispetta l'ambiente: la sua politica è mirata al risparmio dell'acqua.L'azienda infatti ricicla il 95% delle acque di lavorazione, attraverso sistemi di depurazione delle acque interne, e produce sanitari di alta gamma a risparmio di acqua. Infatti i sanitari di Ceramica Cielo contrassegnati da questo marchio funzionano con solo 4,5 Lt di acqua, a differenza di altri che necessitano di almeno 6 o 7 litri.

Ceramica Cielo respects the environment: its policy aim at saving water. Our factory recycles 95% of production water , thanks to an internal water cleaning system and our high quality sanitary wares are made for saving water, too. In fact, all Ceramica Cielo articles labelled with this mark have a discharge system that needs only 4,5 litres of water, instead of 6 or 7 litres as for other sanitary wares).