## EASVA

Vaso a terra scarico parete trasformabile ad "S" con curva tecnica (6 LT)
Back to wall toilet with wall trap changeable in floor trap with technical curve (6 LT)
Inodoro salida horizontal convertible en salida vertical con curva técnica (6 LT)
Cuvette au sol avec sortie au sol et possibilité de sortie au mur par l'utilise d'une courbe (6 LT)
Stand-WC Abgang waagerecht, Abgang senkrecht erhältlich mit WC-Ablaufbogen (6 LT)

**Kg. 16,00**

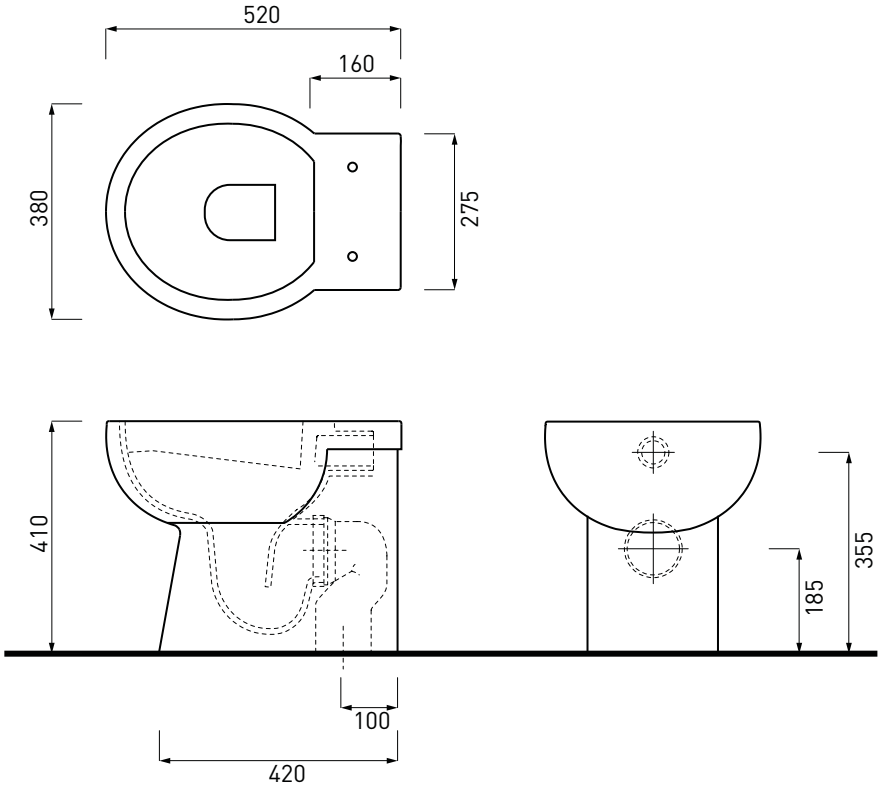


## EASBI

Bidet a terra monoforo
Back to wall one-hole bidet
Bidè a suelo monoagujero
Bidet monotrou au sol
Stand-Bidet für Einlocharmatur

**Kg. 16,75**

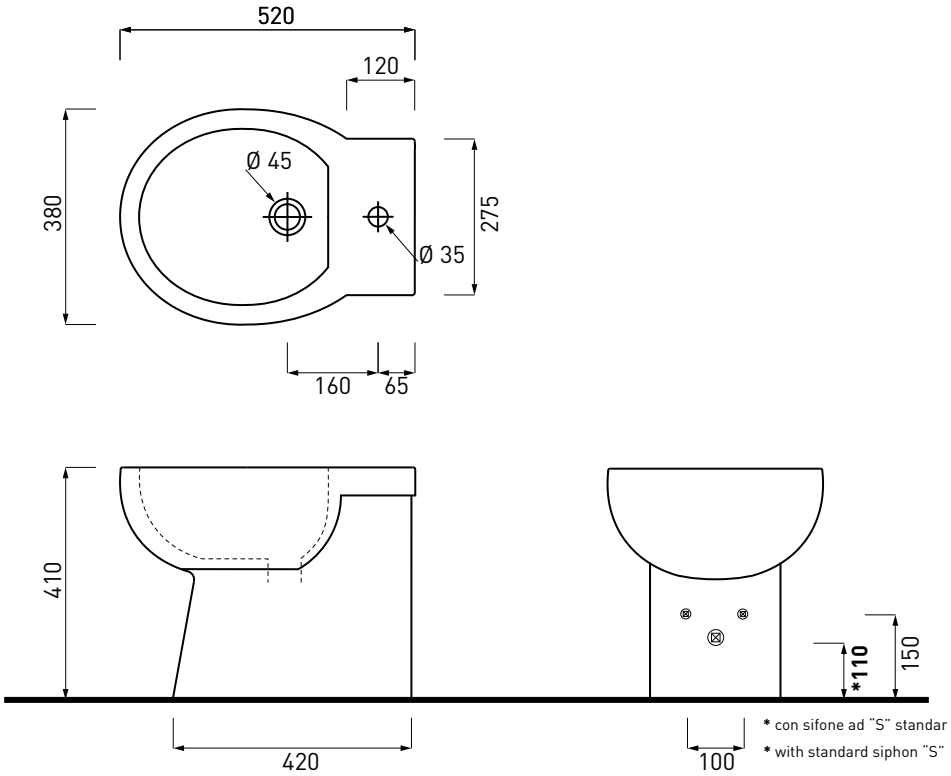


* con sifone ad "S" standar
* with standard siphon "S"

## LEGENDA LAVABI E SANITARI / SINK AND SANITARY LEGEND

senza foro rubinetto - no tap holes

senza foro rubinetto su richiesta - no tap hole on request

monoforo - one tap hole

monoforo predisposto a tre fori - one tap hole, pre-arranged for three tap holes

con un lato non smaltato - with one not enamelled side

con i lati tutti smaltati - all enamelled sides

installazione sospesa - wall mounted installation

installazione d'appoggio - on top installation

installazione a semi incasso - semi fitted installation

installazione ad incasso - fitted installation

installazione su colonna - on pedestal installation

completo di curva tecnica o sifone - with technical joint or siphon

completo di fissaggi - with fixing parts

con troppo pieno - with overflow

C

compatibilità combifix - combifix compatibility

NEW

novità - news

SAVE THE WATER

Ceramica Cielo rispetta l'ambiente: la sua politica è mirata al risparmio dell'acqua.L'azienda infatti ricicla il 95% delle acque di lavorazione, attraverso sistemi di depurazione delle acque interne, e produce sanitari di alta gamma a risparmio di acqua. Infatti i sanitari di Ceramica Cielo contrassegnati da questo marchio funzionano con solo 4,5 Lt di acqua, a differenza di altri che necessitano di almeno 6 o 7 litri.
Ceramica Cielo respects the environment: its policy aim at saving water. Our factory recycles 95% of production water , thanks to an internal water cleaning system and our high quality sanitary wares are made for saving water, too. In fact, all Ceramica Cielo articles labelled with this mark have a discharge system that needs only 4,5 litres of water, instead of 6 or 7 litres as for other sanitary wares ).